SOLUÇÕES EM SEGURANÇA ELETRÔNICA

MÓDULO AUTOMAÇÃO

2 CANAIS WiFi

MANUAL DE INSTRUÇÕES

Pacotes inclusos:

01 Módulo Automação WiFi

01 Manual do usuário

Especificações

Tipo	Módulo Automação WiFi
Modelo	TB41
Modo de fornecimento de energia:	Neutro + Fase
Tensão nominal:	AC100-250V~50/60Hz
Potência nominal	INC 1200W (Max) LED 150W/Gang (Max)
Frequência rede sem fio	2.4GHZ
Rede sem fio padrão	IEEE802.11 b/g/n

Significado do indicador de luz

Indicador	Situação	Descrição
Som da campainha	Di Di, Di Di, ...	Pronto para conexão (Apenas Modo AP)
Som da campainha	Di Di Di Di,Di Di Di Di, ...	Pronto para conexão (Apenas Modo Padrão)
Luz verde	Piscar rapidamente 2 vezes por seg.	Pronto para conexão (Apenas Modo Padrão)
Luz verde	Piscar devagar 1 vez a cada 3 seg.	Pronto para conexão (Apenas Modo AP)

Diagrama do produto

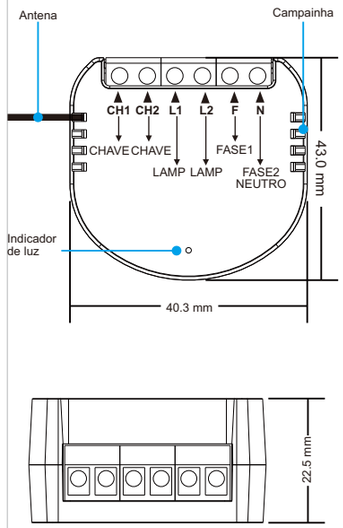

Diagrama de Fiação

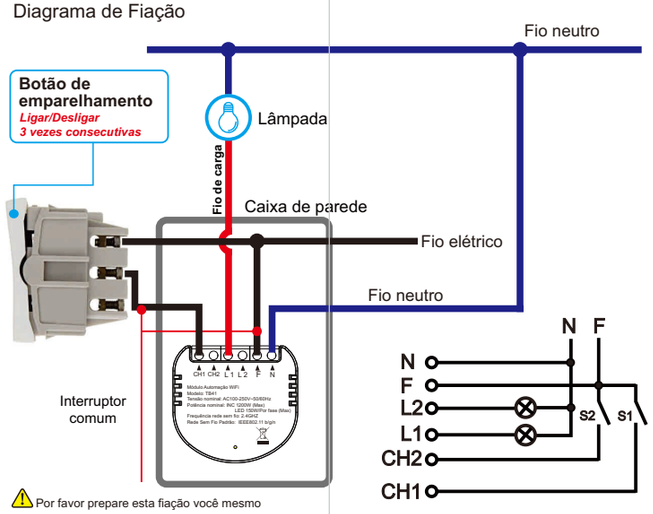

⚠ Por favor prepare esta fiação você mesmo

⚠ Precaução

1.Pode-se conectar 2 interruptores
2.Por favor, desligar a energia antes da instalação.

Instale o aplicativo AGL Home

Faça o download do aplicativo AGL Home

1.Baixe o aplicativo AGL HOME na App Store ou na Google Play, (A versão gratuita do AGL HOME é compatível com os aparelhos que suportam os sistemas operacionais acima de 8.0 no IOS e acima de 4.4 no Android

Para mais informações acesse este QR code através de seu smartphone

AGL Home

Disponível para:

ANDROID APP ON Google Play

Download on the App Store

2.Crie sua conta

3.Conecte seu smartphone na rede Wi-fi 2.4GHz

Nota: Esse produto suporta apenas rede 2.4GHz

Guia de Configuração

Fácil configuração

A) No aplicativo selecione o ícone【+】.(Figura 1)
B) Selecione o tipo de aparelho (Eletricista)
e então selecione【Interruptor (WI-FI)】(Figura 2)

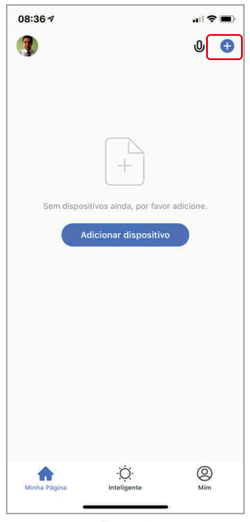

Figura 1

Figura 2

Modo Padrão (Recomendado)

Ligue e Desligue rapidamente 3 vezes (Som da campainha): Di Di , Di Di ,....

Passo 1: Certifique-se que o som da campainha é "Di, Di, Di, Di, Di" se não, ligue e desligue rapidamente 3 vezes para reiniciar.

Passo 2. Ligue o aparelho e confirme.

Passo 3. Entre com a senha do Wi-fi para se conectar a sua rede.

Passo 4. Siga o que se solicita para completar o próximo passo.

Modo AP (Alternativo)

Mais uma vez ligue e desligue rapidamente três vezes (Som da Campainha) : Di Di Di Di,Di Di Di Di

Passo 1. Quando a campainha tocar "Di Di ,Di Di, Di Di,...." mais uma vez ligue e deligue rapidamente três vezes até a campainha tocar assim: Di Di Di Di, Di Di Di Di,..

Passo 2. Selecione o "Outro modo"

Passo 3. Selecione Modo AP

Passo 4.
Siga o que for solicitado para completar o próximo passo.

Interface do aplicativo de operação

Entre em mais configurações

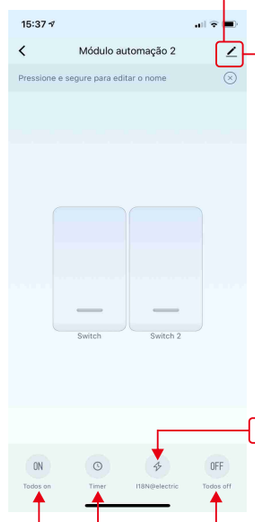

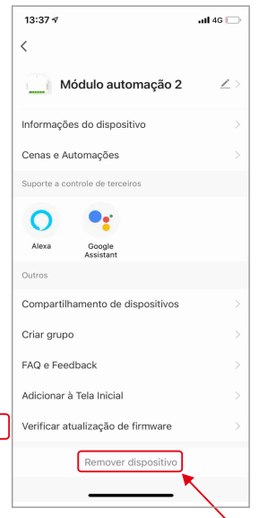

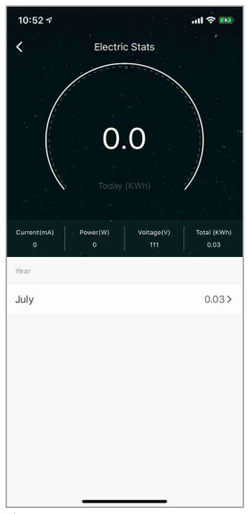

Consumo

Tudo ligado

Timer

Tudo desligado

Você consegue remover o dispositivo